All rights strictly reserved. Reproduction or issue to third parties in any form whatever is not permitted without written authority from the proprietor. Property of Rosenberger Hochfrequenztechnik GmbH & Co. KG.
fuer diese technische Unterlage behalten wir uns alle Rechte vor (DIN 34)

Formblatt: TCC_FB_08_PE_A3_Baugruppe
Pfad: I:\Cfg_Config\Rahmen\
Datei: A3_GESAMT_V2_1.FRM
Version: 2.1

Dimensions in mm

ISO-Projektion Methode 1

www.esto-gruppe.com

TECHNICAL DATA SHEET DRAFT

NUR FUER MUSTERFERTIGUNG
ONLY FOR SAMPLE PRODUCTION

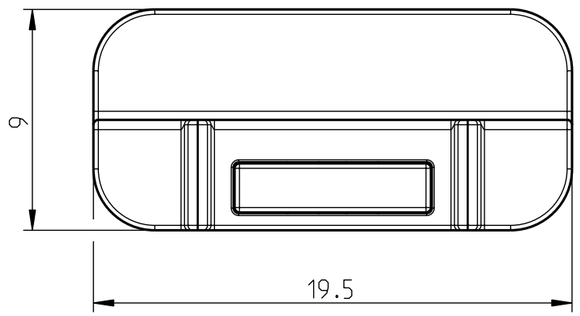

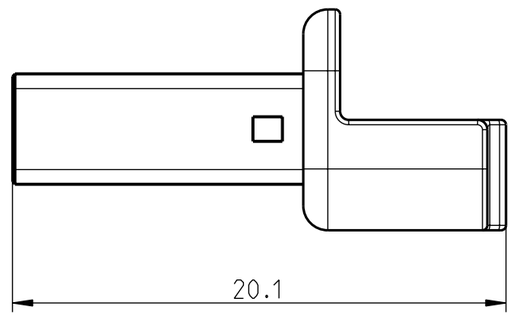

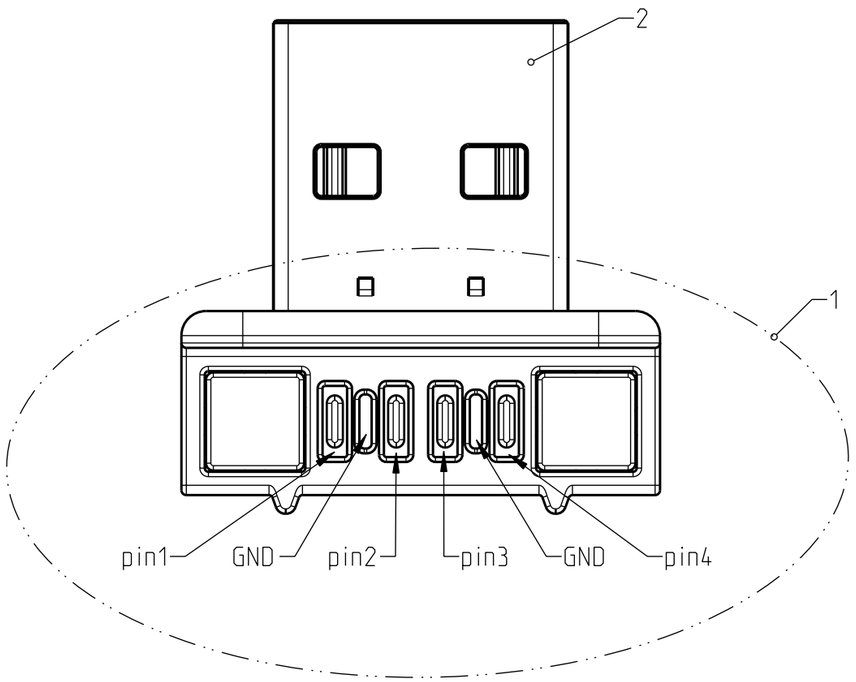

pin table		
USB A male	cable	magnetic interface
pin1	red	pin1
pin2	white	pin2
pin3	green	pin3
pin4	black	pin4
shell	GND	shell

Hinweis: magnetisches Bauteil
note: magnetic part

1:1

Artikel: 267353

Darstellung zeigt montierten Zustand.
Drawing shows connector fully assembled.

No.	QTY	PART NAME	DESCRIPTION
1	1	MAGNETIC INTERFACE	gold plated inner contacts, magnets nickel plated, overmoulded housing
2	1	USB male A	USB A male, nickel plated plug

Rosenberger

general tolerance	ISO 2768 mH	assembly instr.:	
panel piercing:	---		

	date	name
drawn	21.11.2013	M_Raethlein
check.	25.11.2013	M_Schichl
appr.	25.11.2013	F_Michelmann

rev.	change-no	name	date
100	13-m581	M_Raethlein	25.11.2013

scale: 4:1 (1:1)
crimp insert: ---
series: MU ---
cable: --- ---

title: magneticUSB plug
Plug Einzelpack
Ersatzstecker fuer alle magneticUSB-Produkte

drawing-no.: MU1S101-000Z
sheet: 1
of: 1

remarks: .